TEAM LINE P525 WD

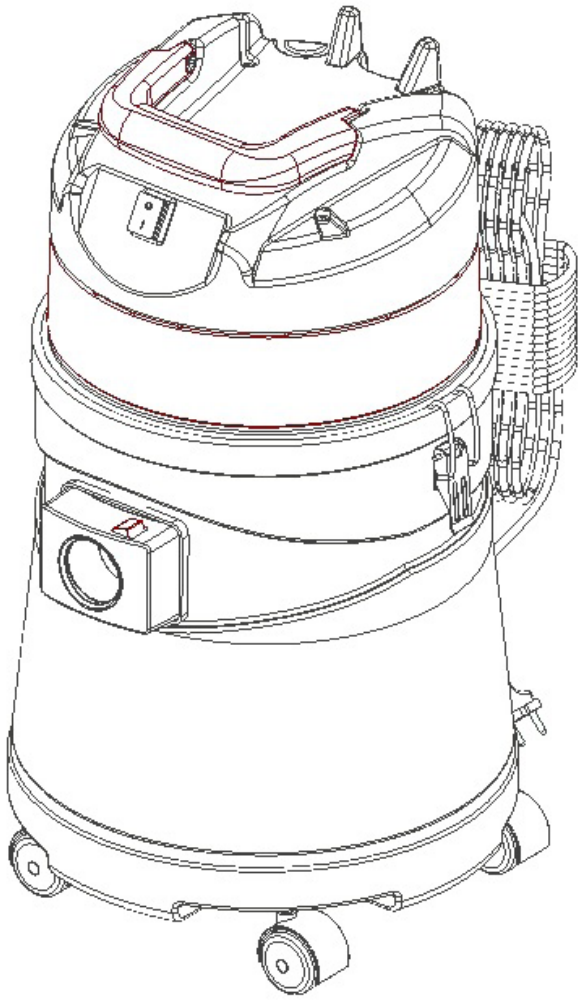

IT CATALOGO RICAMBI
EN SPARE PARTS CATALOGUE
FR CATALOGUE DE PIECES DETACHEES
DE ERSATZTEILKATALOG
ES CATALOGO PIEZAS DE REPUESTO

DOC. 10088984 - Ver. AA - 06-2019

SOMMARIO

SOMMARIO *3*
INTRODUZIONE: *5*
MODALITÀ DI ORDINAZIONE: *5*
AGGIORNAMENTI DALLA VERSIONE PRECEDENTE: *5*
CONSULTAZIONE RAPIDA (FORMATO ELETTRONICO) *5*
STRUTTURA PRODOTTO *10*
GRUPPO TESTATA *12*
GRUPPO FUSTO *14*
GRUPPO ACCESSORI *16*

SUMMARY

SUMMARY *3*
INTRODUCTION: 6
HOW TO ORDER: 6
UPDATES FROM THE PREVIOUS VERSION: *6*
RAPID CONSULTATION (ELECTRONIC FORMAT) *6*
PRODUCT STRUCTURE *10*
MOTOR HEAD *12*
BARREL GROUP *14*
ACCESSORIES GROUP *16*

SOMMAIRE

SOMMAIRE *3*
INTRODUCTION: *7*
COMMENT PASSER COMMANDE: *7*
MISE À JOUR DE LA VERSION PRÉCÉDENTE: *7*
CONSULTATION RAPIDE (FORMAT ELECTRONIQUE) *7*
STRUCTURE DU PRODUIT *10*
GROUPE MOTEUR TESTÉ *12*
GROUPE BARIL *14*
GROUPE ACCESSOIRES *16*

INHALTSANGABE

INHALTSANGABE.....3
EINLEITUNG:.....8
BESTELLVORSCHLAG:.....8
UPDATES FROM THE PREVIOUS VERSION:.....8
RASCHE EINSICHTNAHME (ELEKTRONISCHES FORMAT).....8
PRODUKTSTRUKTUR.....10
MOTOR GETESTET.....12
GRUPPE FASS.....14
GRUPPE ZUBEHÖR.....16

ÍNDICE

ÍNDICE.....4
INTRODUCCIÓN:.....9
MODALIDADES DE LOS PEDIDOS:.....9
ACTUALIZACIÓN DE LA VERSIÓN ANTERIOR:.....9
CONSULTA RÁPIDA (FORMATO ELECTRÓNICO).....9
ESTRUCTURA DE PRODUCTOS.....10
MOTORES DE LA CABEZA.....12
GRUPO DE FUSIÓN.....14
ACCESSORIOS.....16

Le descrizioni contenute nella presente pubblicazione non si intendono impegnative.
L'azienda pertanto, si riserva il diritto di apportare in qualunque momento, le eventuali modifiche ad organi, dettagli, forniture di accessori, che essa ritiene convenienti per un miglioramento o per qualsiasi esigenza di carattere costruttivo o commerciale.
La riproduzione anche parziale dei testi e dei disegni, contenuti nella presente pubblicazione, è vietata ai sensi di legge.

L'azienda si riserva il diritto di apportare modifiche di carattere tecnico e/o di dotazione. Le immagini sono da intendersi di puro riferimento e non vincolanti in termini di design e dotazione.

INTRODUZIONE:
Il presente vuole essere da guida per l'ordinazione delle parti di ricambio ed è stato realizzato in modo da consentire una rapida identificazione della macchina in tutte le sue versioni e quindi una rapida visualizzazione dei pezzi che la compongono.

MODALITÀ DI ORDINAZIONE:
Per facilitare la ricerca di magazzino e la spedizione dei pezzi di ricambio, si pregano vivamente i Sig. Clienti di attenersi alle seguenti norme e specificare sempre :

Modello e numero di matricola della macchina;
Numero di posizione e numero di tavola dove sono rappresentati;
Codice di ordinazione e denominazione;
Quantità dei pezzi desiderati;
Indirizzo esatto e ragione sociale del Committente, completo con l'eventuale recapito per la consegna della merce;
Mezzo di spedizione desiderato. (Nel caso questa voce non sia specificata la Ditta Costruttrice si riserva di usare a sua discrezione il mezzo più opportuno).

AGGIORNAMENTI DALLA VERSIONE PRECEDENTE:
→ = Documento valido dalla matricola.
← = Documento annullato dalla matricola.

	PAG.	N. DOC.	VER.	MATRICOLA
→				
→				
→				
→				
→				

	PAG.	N. DOC.	VER.	MATRICOLA

CONSULTAZIONE RAPIDA (FORMATO ELETTRONICO)
Per una consultazione rapida del documento informatico, utilizzare i "Segnalibri" e "Link Pagina".

Segnalibri:



Attivare il pannello "Segnalibri" del browser di interfaccia, cliccando l'icona ad esso adibito (1), l'icona può variare in funzione della versione del visualizzatore Acrobat.



Visualizzare i segnalibri nella lingua desiderata, scegliendo fra IT-EN-FR-DE-NL. Per visualizzare la pagina desiderata, basta cliccare sul titolo presente nel browser (2) ed esso vi rimanda alla destinazione desiderata.

Link Pagina:



Nel Sommario del documento, per visualizzare la pagina desiderata basta cliccare sul numero di pagina corrispondente, ed esso vi rimanda alla destinazione desiderata.

EN

The contained descriptions in the present publication are not binding. The Manufacturer therefore reserves itself the right to bring in whatever moment possible organs changes, details or supplies of accessories, that it holds convenient for an improvement, or for any demand of constructive or commercial character.
The partial reproduction of the texts and diagrammes contained in the present catalog, is forbidden by law.

The Manufacturer reserves itself the right to bring changes of technical character and/or of endowment. The images are meant of pure reference and not binding in terms of design and endowment.

INTRODUCTION:
This catalogue is intended to serve as a guide for the ordering of spare parts and is designed to facilitate rapid identification of the machine in all its versions and to rapid location of its component parts.

HOW TO ORDER:
For the purpose of simplifying stock searching and the delivery of spare parts, we would ask our customers to observe the following standard procedures, at all times specifying:

The model and part number of the machine;
The position number and the number of the table of chart in which the parts appear;
Ordering code and part name;
Quantity of parts required;
Precise address and company status of the purchaser placing the order, complete with address for delivery of the goods;
Shipping means required.

UPDATES FROM THE PREVIOUS VERSION:
→ = This document is valid since the serial number.
← = This document is valid till the serial number.

	PAG.	N. DOC.	VER.	SERIAL NUMBER
→				
→				
→				
→				

	PAG.	N. DOC.	VER.	SERIAL NUMBER
→				

RAPID CONSULTATION (ELECTRONIC FORMAT)
For a rapid consultation of the electronic document, use “Bookmarks” and “Page Links”.

Bookmarks:



Activate the “Bookmarks” panel of the interface browser, clicking on the icon associated with it (1), the icon can vary depending on the version of the Acrobat display.



Display the bookmarks in the desired language, selecting from IT-EN-FR-DE-NL. To display the desired page, just click on the title in the browser (2) and it will send you to the desired destination.

Page Links:



In the Document Summary, to display the desired page just click on the corresponding page number, and it will send you to the desired destination.

Les descriptions contenu dans la présente publication ne s'entendent pas contraignant. Le Fabriquant donc, il se réserve le droit d'apporter dans n'importe quel moment, les modifications éventuelles à organes, détails, fournitures d'accessoires, qu'elle croit convenables pour une amélioration ou pour n'importe quel exigence de caractère constructif ou commercial. La reproduction partielle aussi des textes et des dessins, contenu dans le présent catalogue, elle est prohibée aux termes de la loi.

Le Fabriquant se réserve le droit d'apporter modifications de caractère technique et/ou de dotation. Les images sont à s'entendre en référence pure et pas contraignants en termes de design et dotation.

INTRODUCTION:
Le présent catalogue a pour but de guider l'utilisateur dans les commandes de pièces détachées. Il a été réalisé pour faciliter une identification rapide de la machine dans toutes ses versions et permet ainsi un repérage rapide de ses composants.

COMMENT PASSER COMMANDE:
Afin de simplifier la recherche dans le magasin et l'expédition des pièces de rechange, nous prions notre clientèle de respecter la procédure suivante en indiquant toujours:

Le modèle et numéro de la machine;
Le numéro de la position et numéro du tableau sur lequel figure la pièce;
La référence et la dénomination;
La quantité des pièces demandées;
L'adresse exacte et la raison sociale de l'acheteur qui passe la commande, en indiquant l'adresse de livraison;
Le moyen de transport désiré (dans le cas où ceci n'est pas précisé l'expediteur se réserve le droit de choisir le transporteur).

MISE À JOUR DE LA VERSION PRÉCÉDENTE:
→ = Document valable à partir du numéro de série.
← = Document annulé par le numéro de série.

	PAG.	N. DOC.	VER.	NUMÉRO DE SÉRIE
→				
→				
→				
→				

	PAG.	N. DOC.	VER.	NUMÉRO DE SÉRIE
→				

CONSULTATION RAPIDE (FORMAT ELECTRONIQUE)
Pour une consultation rapide du document informatique, utiliser les “Signets” et les “Liens Page”.

Signets:



Activer le panneau « Signets » du navigateur d’interface, en cliquant sur l’icône qui y est associée (1), l’icône peut varier en fonction de la version de l’afficheur Acrobat.



Afficher les signets dans la langue souhaitée, en choisissant parmi IT-EN-FR-DE-NL. Pour afficher la page souhaitée, il suffit de cliquer sur le titre présent dans le navigateur (2) et celui-ci vous renvoie à la destination désirée.

Liens Page:



Dans le sommaire du document, pour afficher la page souhaitée, il suffit de cliquer sur le numéro de page correspondant, et celui-ci vous renvoie à la destination désirée.

DE

Die Beschreibungen, welche in der vorliegenden Veröffentlichung vorhanden sind, sind nicht verpflichtend. Die Firma behält sich das Recht vor jederzeit eventuelle Modifikationen an wesentlichen Baugruppen, Details und Zubehör-Teilen durchzuführen, wenn dies für vorteilhaft bewertet wird und zu einer Verbesserung führt oder aufgrund von konstruktiven oder kommerziellen Anforderungen.
Die Vervielfältigung, auch wenn es sich nur um Text-Auszügen oder Abbildungen handelt, der vorliegenden Bedienungsanleitung ist entsprechend dem Gesetz untersagt.

Die Firma behält sich das Recht vor technische Eigenschaften und Ausstattungen zu modifizieren. Die Abbildungen sind zum Verständnis und dienen als Bezugund sind nicht bindend in Bezug auf Design und Ausstattung.

EINLEITUNG:
Der vorliegende Katalog versteht sich als Führer für Ersatzteile und soll eine rasche Identifikation der Maschine in all ihren Ausführungen ermöglichen und daher ein sofortiges Erkennen der Teile, aus denen sie besteht.

BESTELLVORSCHLAG:
Um ein Auffinden im Lager und den Versand der Ersatzteile zu erleichtern, werden die Kunden ersucht, sich an folgende Normen zu halten und immer folgendes anzugeben:

Modell- und Gerätenummer;
Positions- und Tafelnummer, wo sie dargestellt sind;
Bestellnummer und Handelsbezeichnung;
Menge der gewünschten Teile;
Genaue Adresse und Firmennamen des Auftraggebers, gemeinsam der ev. Anschrift für die Zusendung der Ware;
Die gewünschte Versandart (falls nicht angegeben, behält sich der Lieferant das Recht vor, die günstigste Art zu wählen)

UPDATES FROM THE PREVIOUS VERSION:
→ = This document is valid since the serial number.
← = This document is valid till the serial number.

	PAG.	N. DOC.	VER.	SERIAL NUMBER
→				
→				
→				
→				

	PAG.	N. DOC.	VER.	SERIAL NUMBER
→				

RASCHE EINSICHTNAHME (ELEKTRONISCHES FORMAT)
Zum raschen Nachschlagen im elektronischen Dokument stehen Ihnen die “Lesezeichen” und die “Seiten-Links” zur Verfügung.

Lesezeichen:


Aktivieren Sie das Bedienfeld „Lesezeichen” des Schnittstellenbrowsers durch Anklicken des zugehörigen Icons (1), Je nach Ausführung der Acrobat-Ansicht kann das Icon variieren.

1

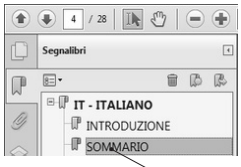

Rufen Sie die Lesezeichen in der gewünschten Sprache auf, Sie können zwischen IT-EN-FR-DE-NL wählen. Zum Aufrufen der gewünschten Seite müssen Sie nur auf den Titel im Browser (2) klicken und Sie werden zum gewünschten Ziel weitergeleitet.

2

Seiten-Link:


In der Inhaltsangabe des Dokuments können Sie die gewünschte Seite aufrufen. Dazu müssen Sie nur die entsprechende Seitennummer anklicken und Sie werden zum gewünschten Ziel weitergeleitet.

De beschrijvingen in deze publicatie zijn niet bindend.
Het bedrijf behoudt zich dan ook het recht voor om wijzigingen in organen, Details, leveringen van accessoires te allen tijde, die zij beschouwt als voordelig voor een verbetering of voor een constructieve of commerciële noodzaak te maken.
Zelfs gedeeltelijke reproductie van de teksten en tekeningen vervat in deze publicatie is verboden volgens de wet.

Het bedrijf behoudt zich het recht voor om wijzigingen van een technische en/of schenking aard te maken. De beelden moeten zich als zuivere verwijzing en niet bindend in termen van ontwerp en schenking begrijpen.

INLEIDING:
De huidige wil een leidraad voor het bestellen van onderdelen en is gerealiseerd om een snelle identificatie van de machine in al zijn versies en vervolgens een snelle weergave van de onderdelen die het componeren mogelijk te maken.

BESTEL MODUS:
Om het zoeken van magazijn en de verzending van reserveonderdelen te vergemakkelijken, raden wij de heer klanten om zich te houden aan de volgende normen en altijd specificeren:

Model en serienummer van de machine;
Nummer van positie en tabel nummer waar ze zijn vertegenwoordigd;
Bestelcode en benaming;
Hoeveelheid van de gewenste stukken;
Exacte adres en bedrijfsnaam van de klant, compleet met de uiteindelijke levering van de goederen;
Gewenste verzendwijze. (als dit item niet is opgegeven, behoudt de fabrikant zich het recht voor om naar eigen goeddunken de meest geschikte middelen te gebruiken).

UPDATES VAN DE VORIGE VERSIE:
→ = Geldig document van eerstejaars. n°.
← = Document geannuleerd door de eerstejaars n°.

	PAG.	N. DOC.	VER.	MATRICOLA
→				
→				
→				
→				
→				

	PAG.	N. DOC.	VER.	MATRICOLA

QUICK REFERENCE (ELEKTRONISCH FORMAAT)
Voor een snelle raadpleging van de computer document, gebruik maken van de "Bookmarks" en "link pagina".

Wijzers:



Activeer de "Bookmarks" paneel van de interface browser, klikt u op het pictogram gebruikt (1), het pictogram kan variëren, afhankelijk van de versie van de Acrobat viewer.



Bladwijzers weergeven in de gewenste taal, kiezen tussen IT-EN-FR-DE-NL. Om de gewenste pagina te bekijken, klikt u gewoon op de titel in de browser (2) en stuurt u naar de gewenste bestemming.

Pagina links:



In de samenvatting van het document, om de pagina te bekijken wilt u enkel op het overeenkomstige paginaaantal klikken, en het verzendt u naar de gewenste bestemming.

CR-00 ASP. TMB TEAM LINE P525 WD

PRODUCT STRUCTURE
STRUCTURE DU PRODUIT
PRODUKTSTRUKTUR
ESTRUCTURA DEL PRODUCTO

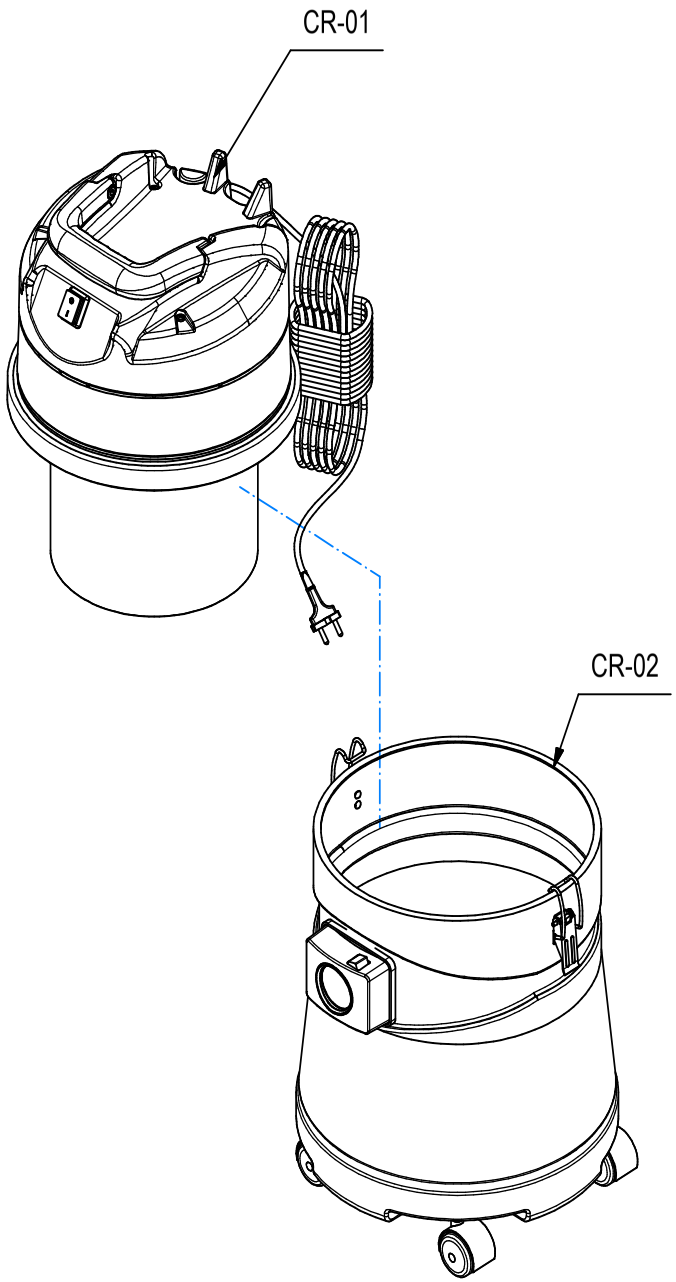

CR-00 ASP. TMB TEAM LINE P525 WD

POS	CODICE	QTÀ	DESCRIZIONE	DESCRIPTION	DESIGNATION	BEZEICHNUNG	DESCRPCIÓN
CR-01	226323	1	GRUPPO TESTATA WD TEAM LINE	ENGINE HEAD WD TEAM LINE	TETE DE MOTEUR WD TEAM LINE	MOTOR HEAD WD TEAM LINE	CABEZA DE MOTOR WD TEAM LINE
CR-02	226812	1	GRUPPO FUSTO P25 RAL 7030	TANK GROUP	GROUPE DE TIGES	STAMMGRUPPE	GRUPPO BARIL
CR-04	225439	1	KIT ACCESSORI D.40 WD	ACCESSORIES D.40 WD	ACCESSOIRES D.40 WD	ZUBEHOR KIT D.40 WD	KIT ACCESSORIOS D.40 WD

CR-01 GRUPPO TESTATA WD TEAM LINE

MOTOR HEAD
MOTOR HEAD
MOTOR HEAD
CABEZA DE MOTOR

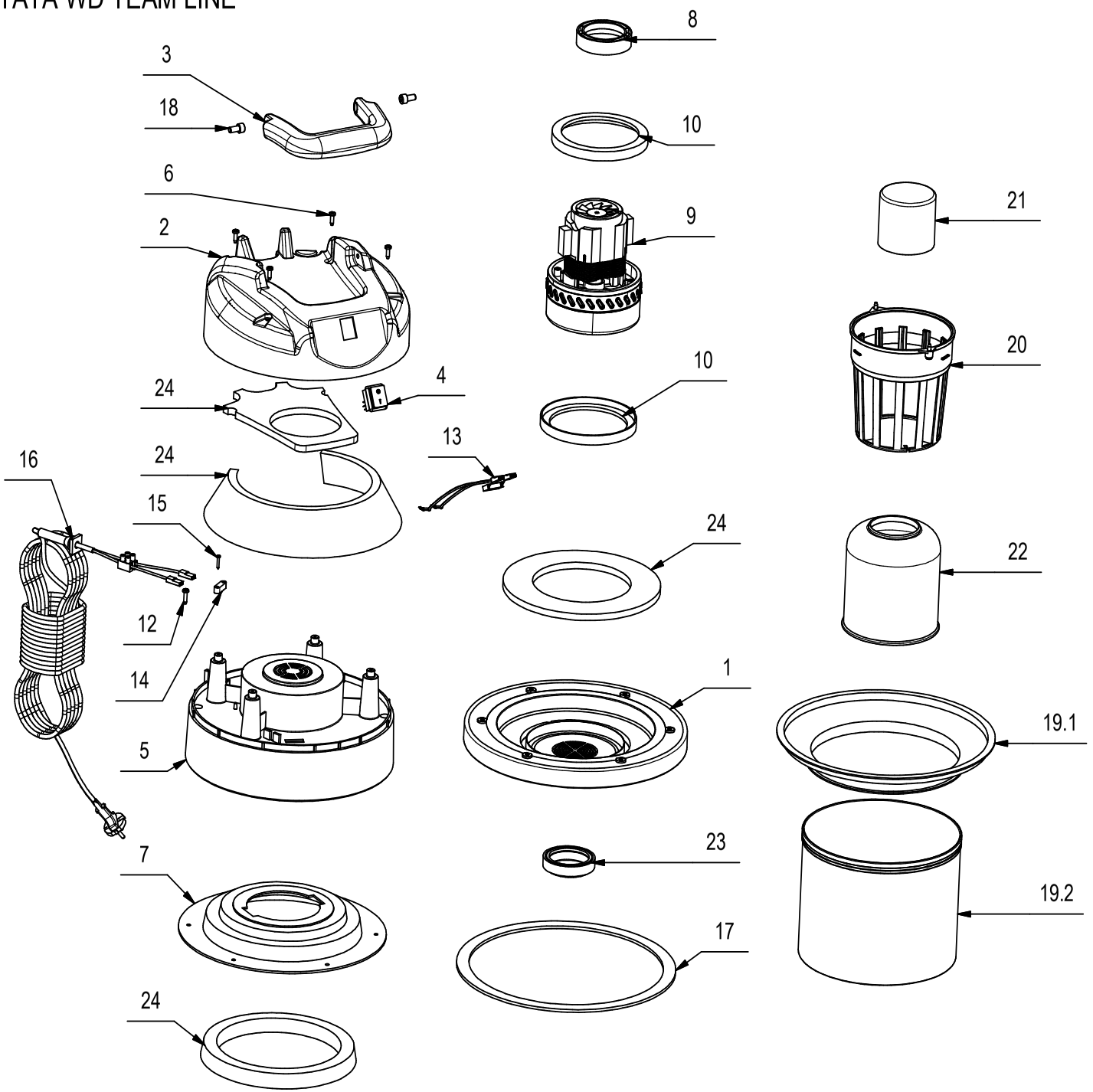

CR-01 GRUPPO TESTATA WD TEAM LINE

POS	CODICE	QTÀ	DESCRIZIONE	DENOMINATION	DESCRIPTION	BENENNUNG	DESCRIPCION
1	400903	1	BASAMENTO MOTORE CL-TOP GRIGIO RAL 7030	CRANKCASE	CARTER MOTEUR	KURBELGEHÄUSE	CÁRTER DEL MOTOR
2	444299	1	COPERTURA TEAM LINE 330 RAL 7030	COVER	COUVERTURE	ABDECKUNG	CABECERO
3	444235	1	MANIGLIA TEAM LINE RAL 3002	HANDLE	POIGNÉE	GRIFF	MANGO
4	417622	1	INTERRUTTORE BIPOLARE NERO A SOFFIETTO	BLACK BIPOLAR SWITCH	INTERRUPTEUR	SCHALTER	INTERRUPTOR
5	445059	1	DISTANZIALE TOP ROSSO RAL 3002	GREY SLEEVE x TOP	ENTRETOISE	DISTANZHÜLSE	DISTANCIADOR
6	418277	4	VITE D.4,8x16 TCTC AUTOF. SPUNT. NERA	SELF-TAPPING SCREW	VIS	SCHRAUBE	TORNILLO
7	416891	1	ANELLO INTERMEDIO CL-TOP NERO	BLACK RING x CL/TOP	ANNEAU	RING	ANILLO
8	417558	1	GUARNIZIONE MOTORE AL T1	COVER SHOULDER FOR MONO 33/45	JOINT	DICHTUNG	JUNTA
9	443460	1	MOTORE BIST.BYPASS-230V-1000W	ENGINE VACUUM 230V CL2 1000W BIST. BYPAS	MOTEUR 230V CL2 1000W BIST. BYPAS	MOTOR 230V CL2 1000W BIST. BYPAS	MOTOR 230V CL2 1000W BIST. BYPAS
10	443465	2	GUARNIZIONE MOTORE 5 mm	GASKET	JOINT	DICHTUNG	JUNTA
12	418279	8	VITE D.4,8x19 AUTOF. TCTC SPUNT.NERA	SELF-TAPPING SCREW 4,8x19 SP	VIS	SCHRAUBE	TORNILLO
13	416995	1	CABLAGGIO MOTORE x TOP/WET	MOTOR CABLE x TOP/WET	CABLE	KABEL	CABLE
14	409765	1	PRESSACAVO A PONTICELLO	CABLE GRIP	PRESSE-ETOUPE	KABELVERSCHRAUBUNG	RACOR CABLE
15	418269	2	VITE D.2,9x19 AUTOF. ZINC UNI 6954	SELF-TAPPING SCREW 2,9x19 TC T.C. ZNT	VIS	SCHRAUBE	TORNILLO
16	417102	1	CAVO 2x0,75 m.7 CABLATO SP.SCHUKO	CABLE BLACK	CABLE	KABEL	CABLE
17	412463	1	GUARNIZIONE BASAMENTO MOTORE CL-TOP	GASKET MOTOR BASE CL/TOP	JOINT	DICHTUNG	JUNTA
18	418295	2	VITE M8X12 TCEI UNI 5931 ZINC.	SCREW	VIS	SCHRAUBE	TORNILLO
19.1	416900	1	ANELLO PORTAFILTRO PICCOLO NERO	RING FILTER HOLDER	RING FILTRE	RINGFILTER	FILTRO DE ANILLO
19.2	417442	1	FILTRO TELA POLIEST. D.240 H 180.	CLOTH FOR FILTER	FILTRE TISSU D.240 H 180	FILTERTUCH D.240 H 180	TELA FILTRANTE D.240 H180
20	417138	1	CESTELLO TENDIFILTRO IN PLASTICA	FLOAT CAGE	PORTE-FILTRE	FILTERTRÄGER	PORTAFILTRO
21	417501	1	GALLEGGIANTE D.87 BIANCO	WHITE FLOAT Ï87	FLOTTEUR	SCHWIMMER	FLOTADOR
22	405429	1	FILTRO SPUGNA PER ACQUA	SPONGE FILTER x WATER	FILTRE	FILTER	FILTRO
23	417578	1	GUARNIZIONE GOMMA GALLEGGIANTE B770	GASKET	JOINT	DICHTUNG	JUNTA
24	448856	4	FIREFLEX	FIREFLEX	FIREFLEX	FIREFLEX	FIREFLEX

CR-02 GRUPPO FUSTO P25 RAL 7030

TANK GROUP
GROUPE DE TIGES
STAMMGRUPPE
GRUPPO BARIL

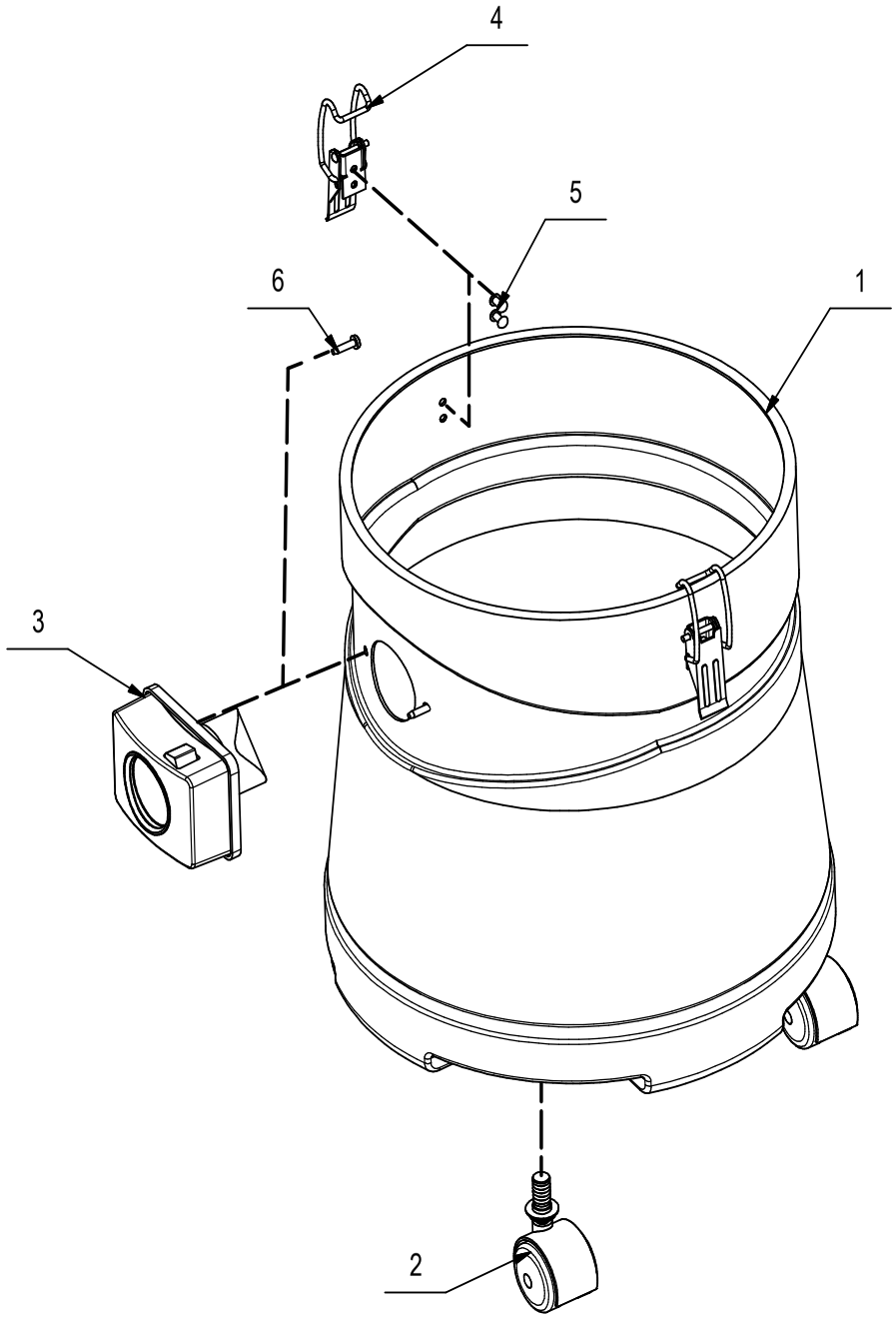

CR-02 GRUPPO FUSTO P25 RAL 7030

TANK GROUP
GROUPE DE TIGES
STAMMGRUPPE
GRUPPO BARIL

POS	CODICE	QTÀ	DESCRIZIONE	DENOMINATION	DESCRIPTION	BENENNUNG	DESCRIPCION
1	445853	1	INVOLUCRO TOP 45 7030	TANK	RESERVOIR	TANK	TANQUE
2	418028	4	RUOTA PIROET. D.50 GOM.GRS IN NYLON	PIVOT WHEEL D.50	ROUE PIVOTANTE	LENKROLLE	RUEDA PIVOTANTE
3	412464	1	BOCCHETTA COMPL.D40 RAL 9002 TASTO ROSSO	OPENING	BUSE	ÖFFNUNG	BOQUILLA
4	417504	2	GANCIO CHIUSURA ACC. TESTA-FUSTO NERO	HOOK	CROCHET	HAKEN	GANCHO
5	409360	4	RIVETTO 4,8x14 ALLUMINIO	RIVET	RIVET	NIET	CLAVO
6	418279	2	VITE D.4,8x19 AUTOF. TCTC SPUNT.NERA	SELF-TAPPING SCREW 4,8x19 SP	VIS	SCHRAUBE	TORNILLO

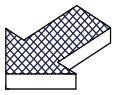

CR-04 KIT ACCESSORI JOB/TOP D.40 W&D

GROUP ACCESSORIES
GROUPES DE ACCESSOIRES
GRUPPE ZUBEHÖR
GRUPOS PARA ACCESORIOS

225439 - KIT Ø40 WET&DRY


401024


401026


40106


401069


401070


440262

Your Better Choice

TMB s.r.l. - Via Cà Nova Zampieri, 5 - 37057 S. Giovanni Lupatoto - Verona - Italy
Tel. +39 045 8774299 - Fax +39 045 8774245 - E-mail: tmb@tmbvac.it
www.tmbvacuum.com